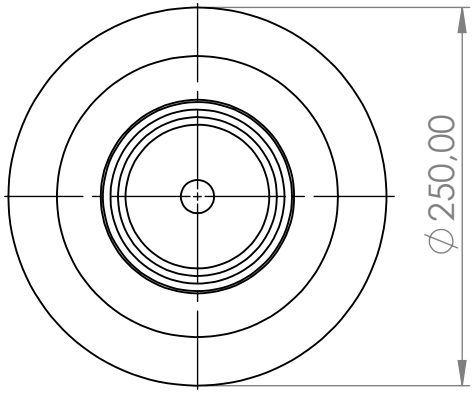

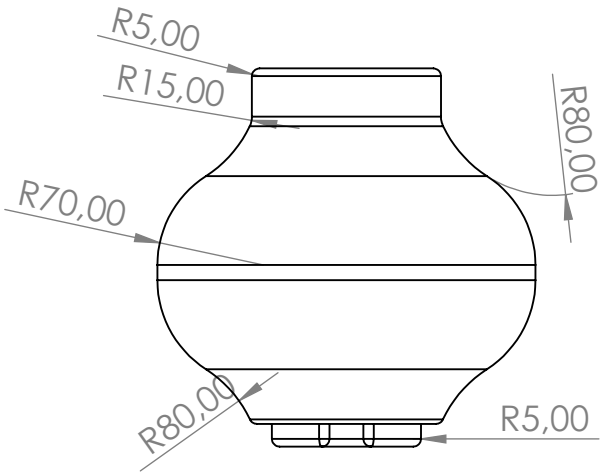

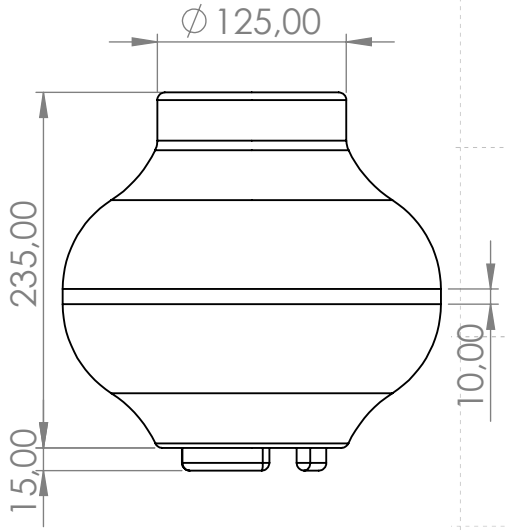

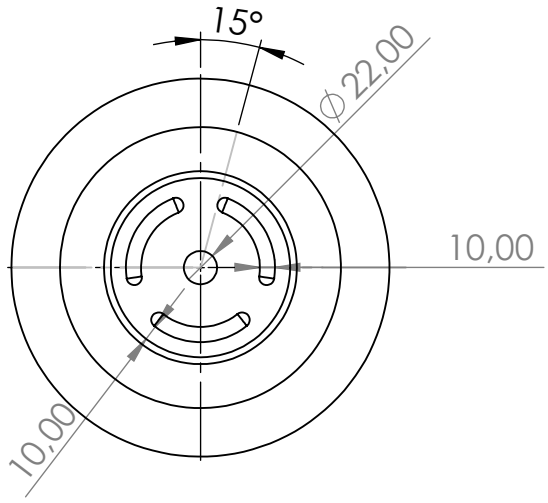



Escala 1:3
Vista Isométrica

Configuración de una línea de productos cerámicos en el marco del proyecto de investigación 4466
Nombre del producto: Modelado tablón rombo- Colección chircal
Pasta cerámica: Barro rojo. Arcilla AF 20%, Arcilla CA 50%, Arcilla TA 15%, Chamota 10%, Feldespato sódico 5%.
Método de conformado: Rollos
Diseñador(es): Laura Estefania Leal Barón e Isabella Tibaduiza Cárdenas
Acabados: Sin engobes, ni esmaltes.
Porcentaje de contracción lineal: 17%

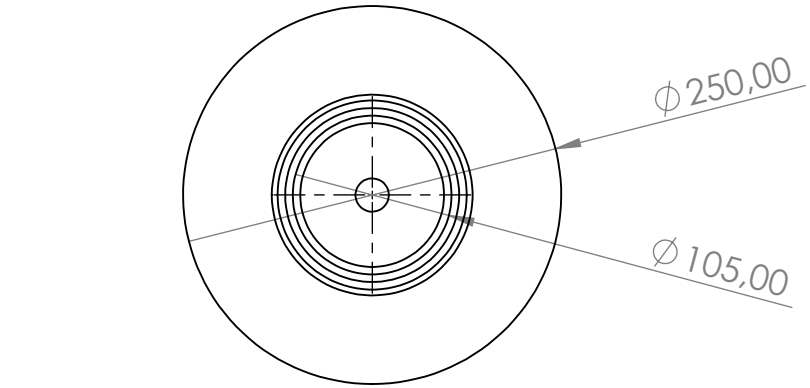

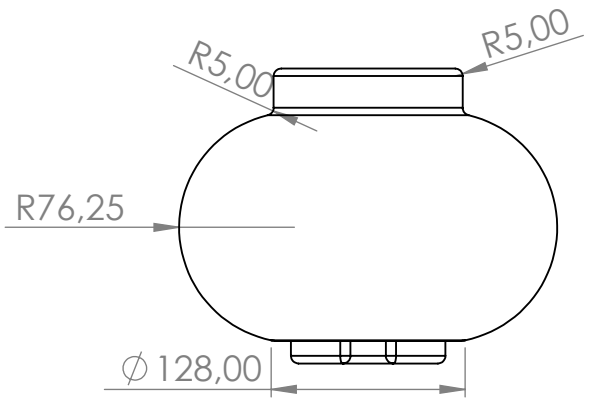

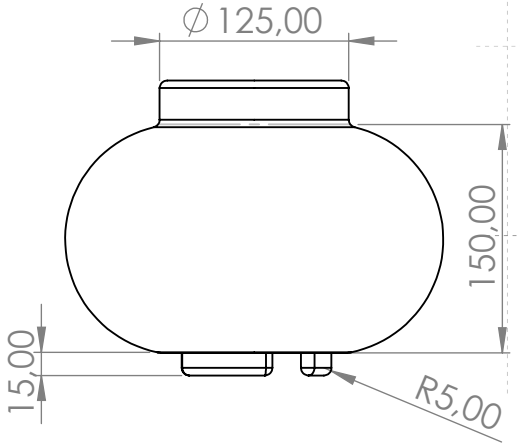

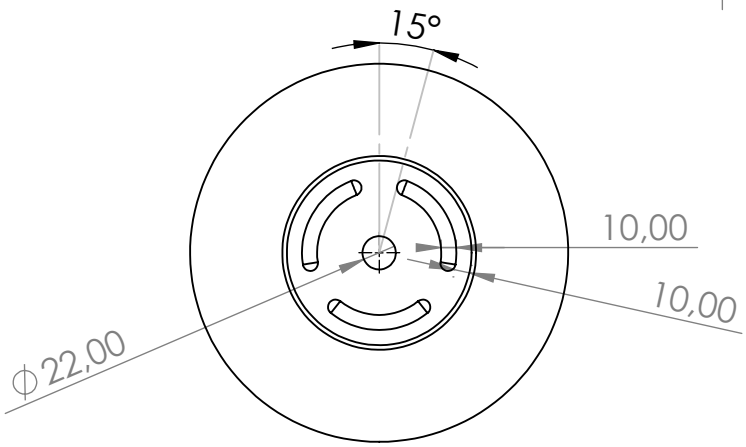



Escala1:3
Vista isómetrica

Configuración de una línea de productos cerámicos en el marco del proyecto de investigación 4466
Nombre del producto: Modelado tablón teja- Colección chircal
Pasta cerámica: Barro rojo. Arcilla AF 20%, Arcilla CA 50%, Arcilla TA 15%, Chamota 10%, Feldespato sódico 5%.
Método de conformado: Rollos
Diseñador(es): Laura Estefania Leal Barón e Isabella Tibaduiza Cárdenas
Acabados: Sin engobes, ni esmaltes.
Porcentaje de contracción lineal: 17%

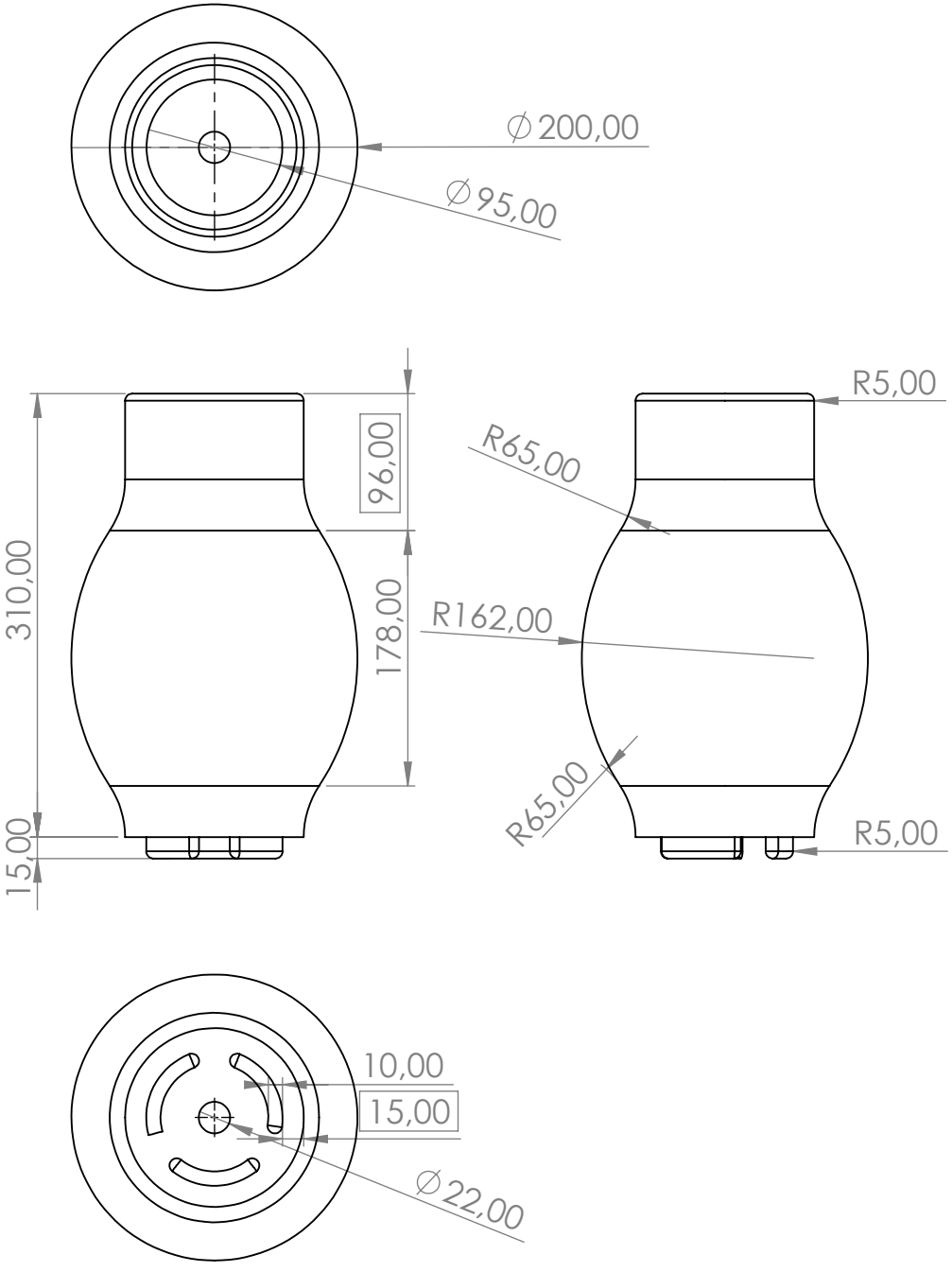



Vista Isométrica
Escala 1:3

Configuración de una línea de productos cerámicos en el marco del proyecto de investigación 4466
Nombre del producto: Modelado tablón flecha- Colección chircal
Pasta cerámica: Barro rojo. Arcilla AF 20%, Arcilla CA 50%, Arcilla TA 15%, Chamota 10%, Feldespato sódico 5%.
Método de conformado: Rollos
Diseñador(es): Laura Estefania Leal Barón e Isabella Tibaduiza Cárdenas
Acabados: Sin engobes, ni esmaltes.
Porcentaje de contracción lineal: 17%

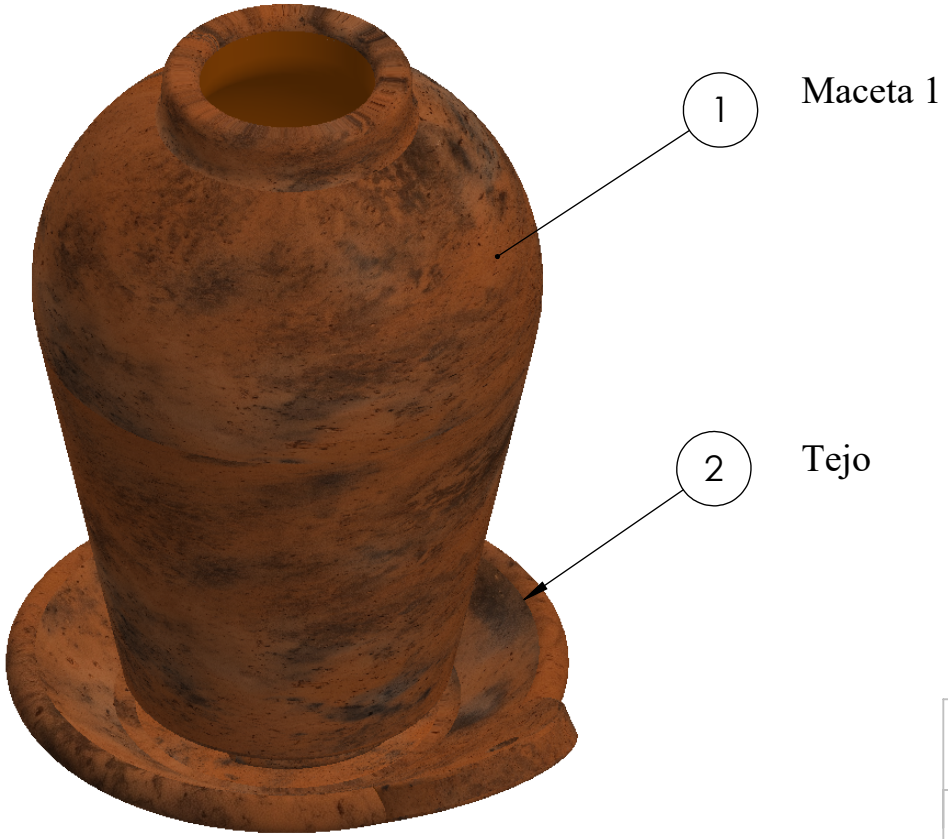

Vista Isómetrica
Escala 1:3

Configuración de una línea de productos cerámicos en el marco del proyecto de investigación 4466
Nombre del producto: Ensamblaje Maceta 1- Colección olleras
Pasta cerámica: Barro rojo. Arcilla AF 20%, Arcilla CA 50%, Arcilla TA 15%, Chamota 10%, Feldespato sódico 5%.
Método de conformado: Rollos
Diseñador(es): Laura Estefania Leal Barón e Isabella Tibaduiza Cárdenas
Acabados: Sin engobes, ni esmaltes.
Porcentaje de contracción lineal: 17%

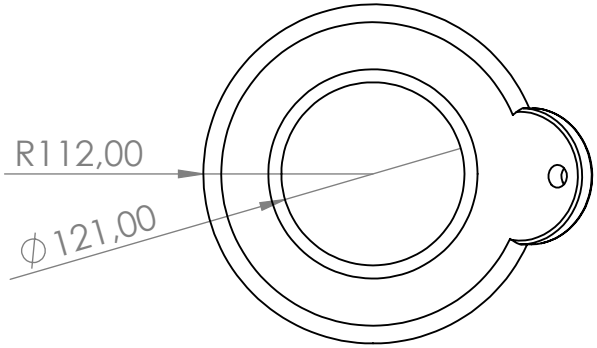

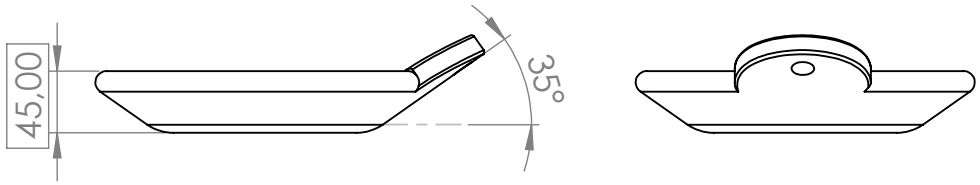

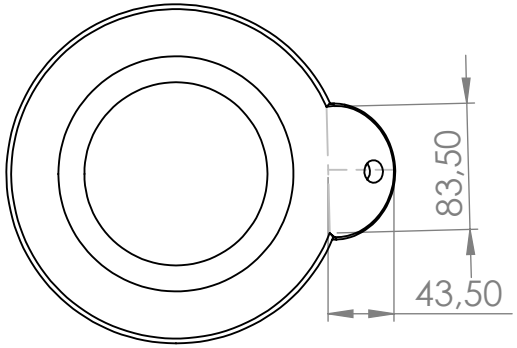



Vista Isométrica
Escala 1:3

Configuración de una línea de productos cerámicos en el marco del proyecto de investigación 4466
Nombre del producto: Tejo- Colección Olleras
Pasta cerámica: Barro rojo. Arcilla AF 20%, Arcilla CA 50%, Arcilla TA 15%, Chamota 10%, Feldespato sódico 5%.
Método de conformado: Rollos
Diseñador(es): Laura Estefania Leal Barón e Isabella Tibaduiza Cárdenas
Acabados: Sin engobes, ni esmaltes.
Porcentaje de contracción lineal: 17%

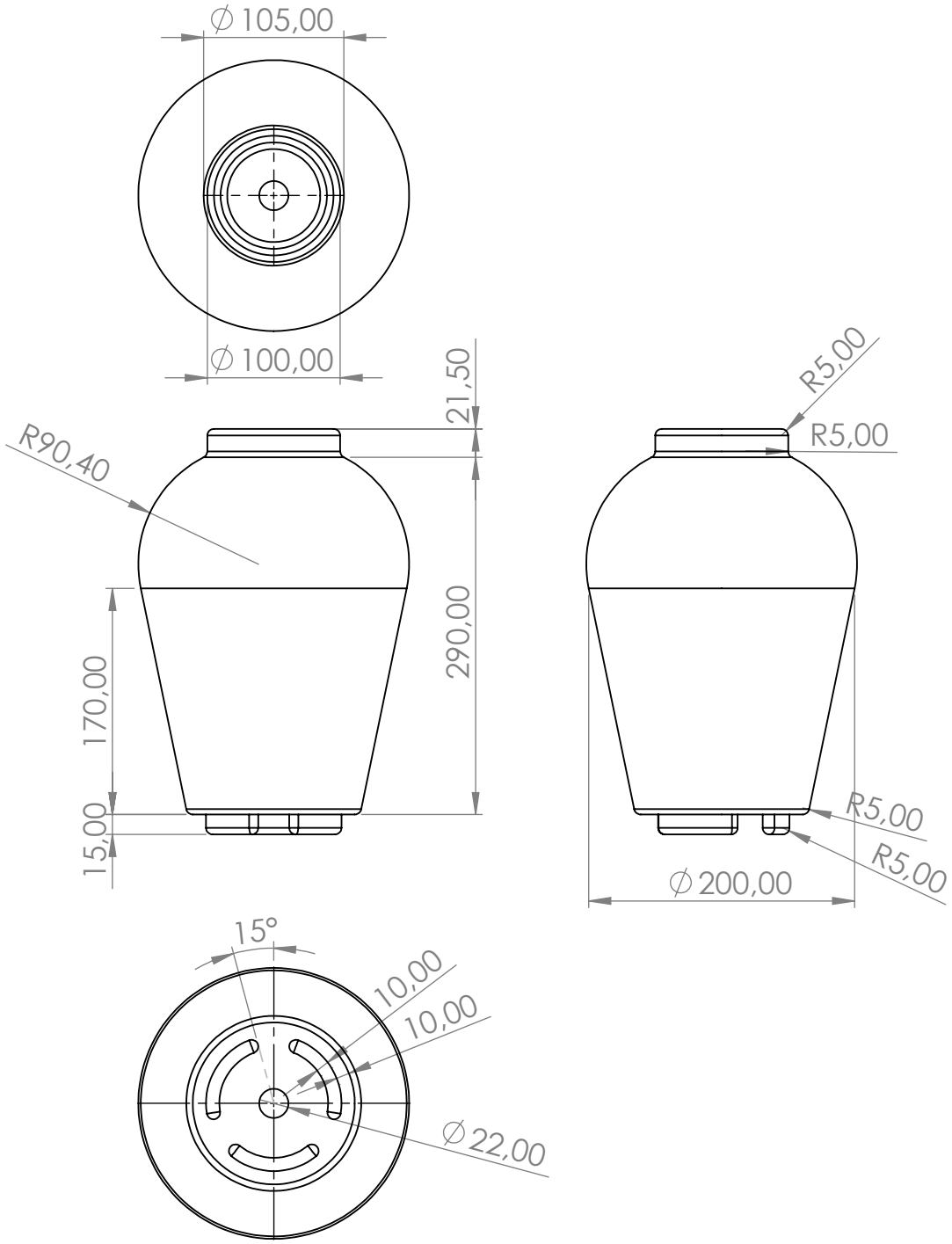



Configuración de una línea de productos cerámicos en el marco del proyecto de investigación 4466
Nombre del producto: Maceta 1- Colección Olleras
Pasta cerámica: Barro rojo. Arcilla AF 20%, Arcilla CA 50%, Arcilla TA 15%, Chamota 10%, Feldespato sódico 5%.
Método de conformado: Rollos
Diseñador(es): Laura Estefania Leal Barón e Isabella Tibaduiza Cárdenas
Acabados: Sin engobes, ni esmaltes.
Porcentaje de contracción lineal: 17%



Vista isómetrica
Escala 1:3

Configuración de una línea de productos cerámicos en el marco del proyecto de investigación 4466
Nombre del producto: Ensamblaje maceta 2- Colección olleras
Pasta cerámica: Barro rojo. Arcilla AF 20%, Arcilla CA 50%, Arcilla TA 15%, Chamota 10%, Feldespato sódico 5%.
Método de conformado: Rollos
Diseñador(es): Laura Estefania Leal Barón e Isabella Tibaduiza Cárdenas
Acabados: Sin engobes, ni esmaltes.
Porcentaje de contracción lineal: 17%

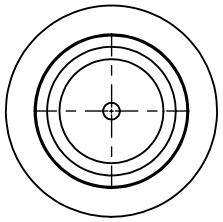

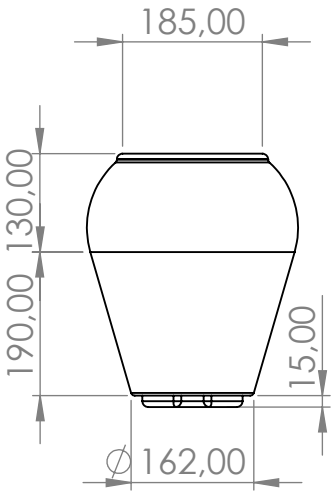

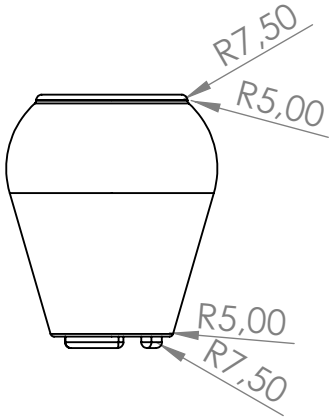

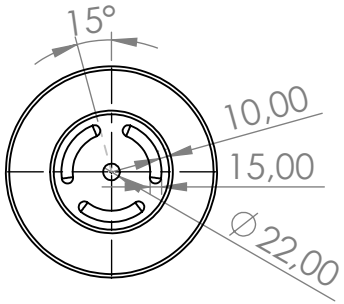



Vista Isómetrica
Escala 1:4

Configuración de una línea de productos cerámicos en el marco del proyecto de investigación 4466
Nombre del producto: Maceta 2- Colección Olleras
Pasta cerámica: Barro rojo. Arcilla AF 20%, Arcilla CA 50%, Arcilla TA 15%, Chamota 10%, Feldespato sódico 5%.
Método de conformado: Rollos
Diseñador(es): Laura Estefania Leal Barón e Isabella Tibaduiza Cárdenas
Acabados: Sin engobes, ni esmaltes.
Porcentaje de contracción lineal: 17%



Vista Isómetrica
Escala 1:2

Configuración de una línea de productos cerámicos en el marco del proyecto de investigación 4466
Nombre del producto: Ensamblaje Maceta 3- Colección Olleras
Pasta cerámica: Barro rojo. Arcilla AF 20%, Arcilla CA 50%, Arcilla TA 15%, Chamota 10%, Feldespato sódico 5%.
Método de conformado: Rollos
Diseñador(es): Laura Estefania Leal Barón e Isabella Tibaduiza Cárdenas
Acabados: Sin engobes, ni esmaltes.
Porcentaje de contracción lineal: 17%

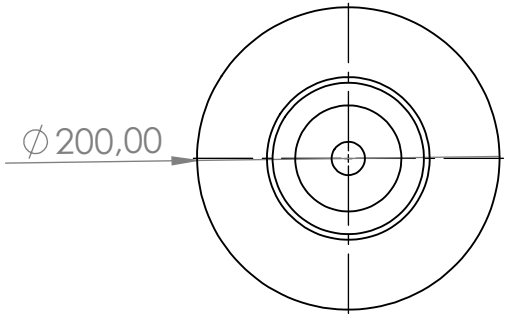

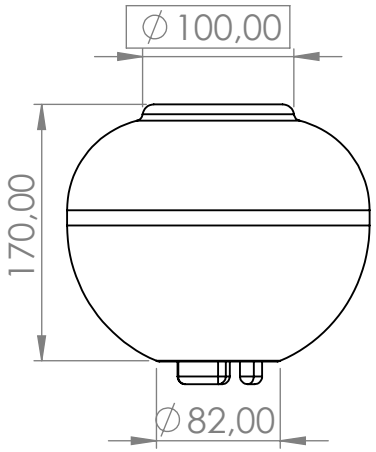

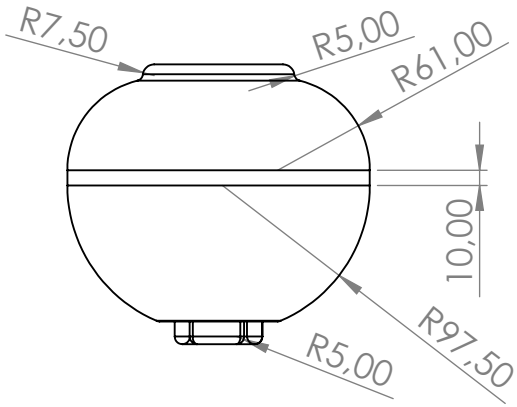

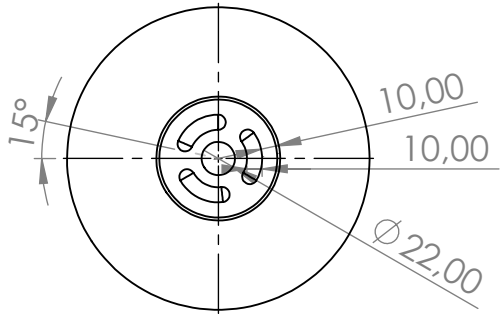



Vista isómetrica
Escala 1:3

Configuración de una línea de productos cerámicos en el marco del proyecto de investigación 4466
Nombre del producto: Maceta 3- Colección Olleras
Pasta cerámica: Barro rojo. Arcilla AF 20%, Arcilla CA 50%, Arcilla TA 15%, Chamota 10%, Feldespato sódico 5%.
Método de conformado: Rollos
Diseñador(es): Laura Estefania Leal Barón e Isabella Tibaduiza Cárdenas
Acabados: Sin engobes, ni esmaltes.
Porcentaje de contracción lineal: 17%